FICHA TÉCNICA
PLT2 Series

LED

Street Light

POST TOP LIGHT V2 Series

Post Top Light V2 Series está construida en aluminio de alta resistencia con clasificación IP65, ofrece hasta un 80% de ahorro en energía comparado contra tecnologías tradicionales. Es compatible con los sistemas de control inteligente Besser Connect® y fotocelda, ideal para iluminación tradicional en parques, plazas, áreas públicas, jardines, estacionamientos, entre otras aplicaciones. Su diseño le permite adaptarse fácilmente a proyectos con estilos arquitectónicos contemporáneos o tradicionales.

NOM-003-SCFI-2014
NOM-031-ENER-2012

DATOS TÉCNICOS

Voltaje de entrada	100 - 277 V~
Frecuencia de entrada	50 - 60 Hz
Temperatura de color	3000K, 4000K o 5000K
IRC	>85
Temperatura de operación	-10 a 50 °C
Distorsión armónica	<10%
Factor de potencia	0.95
Ángulo de apertura	60° o 90° (óptica de policarbonato) 120° (óptica de borosilicato)
Montaje	Para poste (incluido) 6.5 a 8 cm de diámetro
Clasificación	IP65
Protección contra picos	5 kV
Mantenimiento lumínico @100,000 horas	0.86 *Proyectado L70 (12K) ≥ 72,000 horas según IES TM-21
Cuerpo	Aleación de aluminio A383 fundido a presión
Óptica	Policarbonato y borosilicato
Color	Negro

FOTOMETRÍAS

Para descargar el archivo IES ingrese a:
BesserLighting.com/IES/PLT2

GARANTÍA

5 AÑOS GARANTÍA LIMITADA

10 AÑOS GARANTÍA LIMITADA EXTENDIDA

BESSER LIGHTING

POST TOP LIGHT V2 SERIES

Modelo	Potencia nominal	Eficacia luminosa	Flujo luminoso
SO (Standard output)	50 W	150 lm/W	7,500 lúmenes
MO (Medium output)	80 W	150 lm/W	12,000 lúmenes
HO (High output)	100 W	150 lm/W	15,000 lúmenes
SHO (Super high output)	150 W	150 lm/W	22,500 lúmenes
XL (Extreme high output)	200 W	150 lm/W	30,000 lúmenes

SISTEMAS Y SENSORES COMPATIBLES

Besser Connect®

Sistema IoT diseñado para controlar y monitorear en tiempo real los sistemas de iluminación conectados. Ingrese a la plataforma hospedada en la nube desde cualquier navegador con acceso a internet y verifique el estado técnico de sus luminarias mientras ahorra en consumo energético. Componentes esenciales para su funcionamiento: luminaria, controlador inalámbrico, Gateway y BesserConnect.com.

Fotocelda

Dispositivo electrónico que automatiza las luminarias donde esté instalado, su función es encender la luminaria durante la noche (cuando detecta menor cantidad de luz en el ambiente) y apagarla durante el día (cuando hay suficiente luz ambiental), esto le permite ahorrar energía y prolongar la vida útil de la luminaria.

CARACTERÍSTICAS CLAVE

DIMENSIONES

SO / MO / HO / SHO / XL
8.5 kg

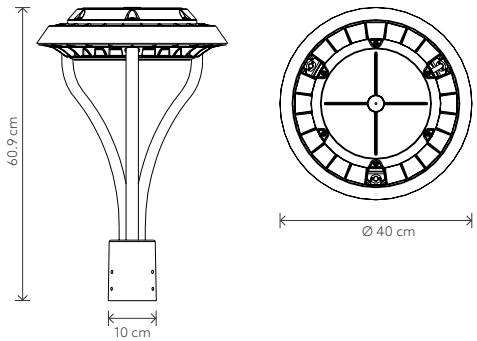

FICHA TÉCNICA
PLT2 Series

DISTRIBUCIÓN FOTOMÉTRICA

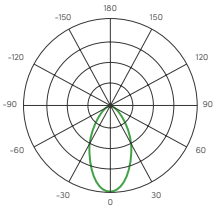

60°

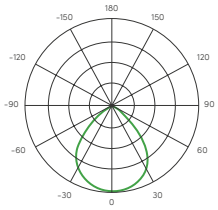

90°

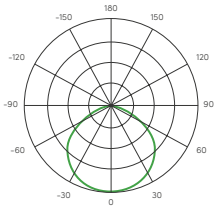

120°

GUÍA PARA ORDENAR

1 Serie
PLT2

2 Modelo
SO 50 W
MO 80 W
HO 100 W
SHO 150 W
XL 200 W

3 Temperatura de color
30 3000K
40 4000K
50 5000K

4 Ángulo de apertura
1 60°
2 90°
3 120°

5 Control
N Ninguno
P Fotocelda
I Besser Connect®

Ejemplo de código:

1 Serie		3 Temperatura de color		5 Control
PLT2	MO	30	2	P
	2 Modelo		4 Ángulo de apertura	

Estructura arquitectónica tradicional ideal para parques, jardines, caminos entre otras aplicaciones urbanas

Óptica de borosilicato que no retiene flujo luminoso y jamás se decolora

Mantenimiento lumínico de 100,000 horas

Compatible con **tubos de 2¼" a 3¼"**