ENERGAIN®
ILUMINACIÓN SUSTENTABLE

REFLECTORES
LÍNEA EXTERIOR

GARANTÍA
5 AÑOS
GARANTÍA

MODELO:

FL-300W

La luminaria EG-FL-300W es diseñado en aluminio **resistente a la corrosión**, así como **sellada y resistente al polvo y humedad,** Es un reflector para sobreponer. la cual puede sustituir un reflector con fuente de luz fluoresente de 600 W. Esta luminaria esta diseñada para operar en un intervalo de temperatura ambiente de -20°C a + 60°C.

Ideal para:

- Patios
- Garages
- Andenes
- Bodegas
- Talleres
- Jardines

CUIDAS TU ECONOMÍA
CUIDAS EL PLANETA

AHORRAS HASTA
90%
EN ENERGÍA*

info@lamparasyluminarias.com.mx (81)2163-6666 https://lamparasyluminarias.com.mx/

MEDIDAS:

- Alto: 33.5 cm
- Largo: 43.5 cm
- Ancho: 19 cm

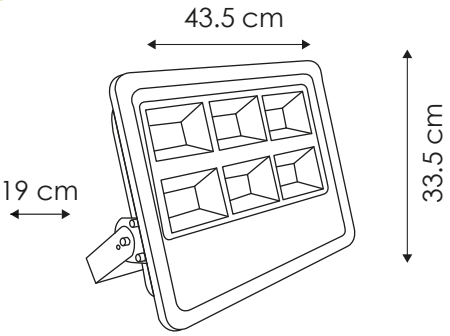

HECHO EN MÉXICO

Temperatura de color	6 000 K
Vida útil	35,000 h
Proteccion Ambiental	IP66
Ángulo De Apertura	180°
Uso	Exterior

Potencia Eléctrica	300 W
Tensión Eléctrica de Entrada	100 - 277 V~
Corriente Nominal	3 A
Frecuencia	50 - 60Hz
Peso	6.2 kg
CRI	80
Flujo Luminoso	39 000 lm
Cuerpo	Aluminio y cristal templado

ENERGAIN®
ILUMINACIÓN SUSTENTABLE

ENERGAIN®
ILUMINACIÓN SUSTENTABLE

CURVAS FOTOMETRICAS

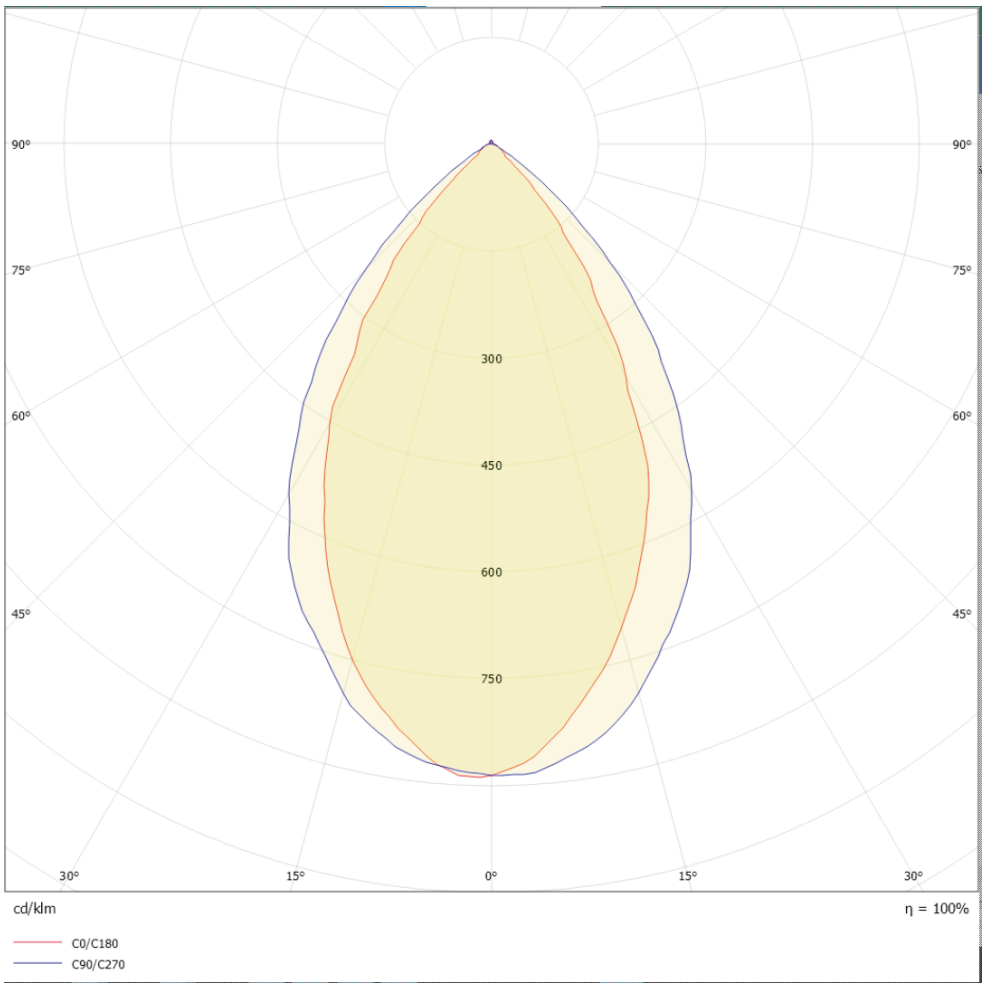

CUIDAS TU ECONOMÍA CUIDAS EL PLANETA

AHORRAS HASTA 90% EN ENERGÍA*

info@lamparasyluminarias.com.mx (81)2163-6666 https://lamparasyluminarias.com.mx/